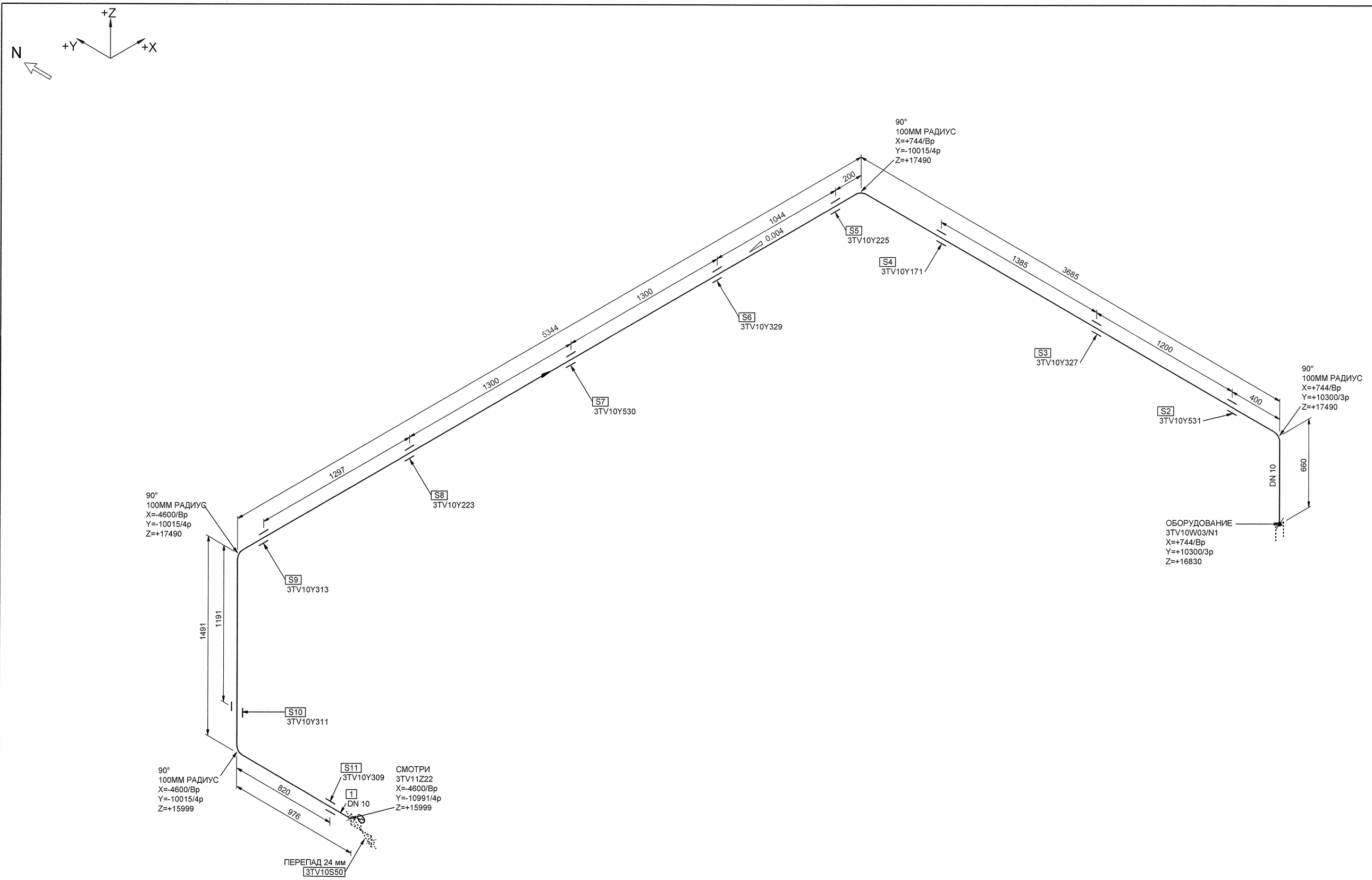


МОНТАЖНЫЕ ЭЛЕМЕНТЫ

| ПОЗ | НАИМЕНОВАНИЕ | КОЛ | МАТЕРИАЛ | МАССА ЕД-ЦЫ, КГ |
|---|---|---|---|---|
| 1 | ТУ 14-3Р-197-2001 ТРУБА 14х2 | 11.985 М | 08Х18Н10Т ТУ 14-3Р-197-2001 | 0.60 |
| 2 | 3TV10Y531 ОПОРА СКОЛЬЗЯЩАЯ НАПРАВЛЯЮЩАЯ | 1 | | - |
| 3 | 3TV10Y327 ОПОРА СКОЛЬЗЯЩАЯ НАПРАВЛЯЮЩАЯ | 1 | | - |
| 4 | 3TV10Y171 ОПОРА СКОЛЬЗЯЩАЯ НАПРАВЛЯЮЩАЯ | 1 | | - |
| 5 | 3TV10Y225 ОПОРА СКОЛЬЗЯЩАЯ | 1 | | - |
| 6 | 3TV10Y329 ОПОРА СКОЛЬЗЯЩАЯ НАПРАВЛЯЮЩАЯ | 1 | | - |
| 7 | 3TV10Y530 ОПОРА СКОЛЬЗЯЩАЯ НАПРАВЛЯЮЩАЯ | 1 | | - |
| 8 | 3TV10Y223 ОПОРА НЕПОДВИЖНАЯ | 1 | | - |
| 9 | 3TV10Y313 ОПОРА СКОЛЬЗЯЩАЯ НАПРАВЛЯЮЩАЯ | 1 | | - |
| 10 | 3TV10Y311 ПОДВЕСКА | 1 | | - |
| 11 | 3TV10Y309 ОПОРА НЕПОДВИЖНАЯ | 1 | | - |

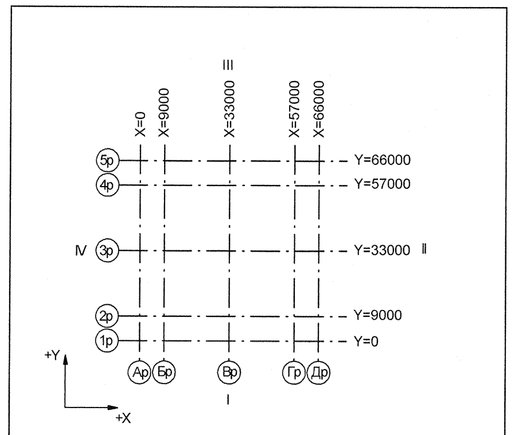


Номер трубопровода - VII
Подведомственность - ПНАЭГ 7-008-89
Классификационное обозначение по НП-001-97 - 3Н
Группа по ПНАЭГ 7-008-89 - С
Класс безопасности по НП-001-97 - 3
Категория сейсмостойкости по НП-031-01 - II
Рабочие параметры: Рр= 17.64 МПа, tр=350°С
Параметры гидроиспытания: Рг=24.50 МПа, t не менее 5°С
Среда- Теплоноситель I контура

| 3TG11Z01_01 | | 3 | DN 100 | Z+ 2700 X+ 175 Y- 2775 | 3TG11W01/N1 | | | | S8 3TG11Y01/PT-997 | | | | 3TG11J01/ ТГ-235 |
|---|---|---|---|---|---|---|---|---|---|---|---|---|---|
| Код блока | Трубопроводы проектируемые | Позиция детали | Условный проход | Координаты элементов в здании | Код оборудования/ Номер патрубка | Шов заводской | Шов монтажный | Резьбовое соединение | Позиция опоры Код опоры / код проходки | Направление среды | Переход | Штуцер | Код герметичной проходки/ код проходки |

| Изм. | Кол.уч. | Лист | № док. | Подпись | Дата |
|---|---|---|---|---|---|
| Инж.1 кат. | Швабинский | | | | 07.02 |
| Пров. вед. инж. | Макотина | | | | 07.02 |
| Пров.нач. гр. | Жубрев | | | | 07.02 |
| Н.Контр. | Краснояров | | | | 07.02 |

АРХИВНЫЙ ЭКЗЕМПЛЯР

Инв. N подл. R3.03732.1.0.13
Лист 45

R3.TV10.3072.013.03.00.036

Ростовская АЭС Блок 3

Реакторное отделение.Герметичная часть. Трубопроводы отбора проб Р>2,2 МПа

| Стадия | Лист | Листов |
|---|---|---|
| р | 1 | 1 |

Изометрический чертёж
3TV11Z36

ОАО "НИАЭП" 2013

Формат А1

Инв. N подл. R3.03732.1.0.13 | Подп. и дата 16.03.13 | Взам. инв. N | ДОПОЛНИТЕЛЬНЫЕ ПОДПИСИ | ДОПОЛНИТЕЛЬНЫЕ ПОДПИСИ